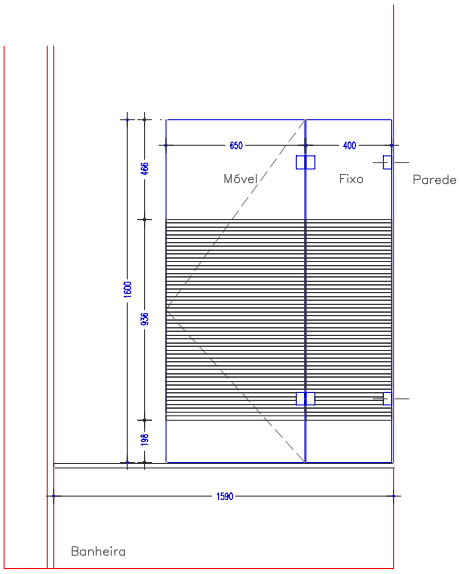

ALÇADO

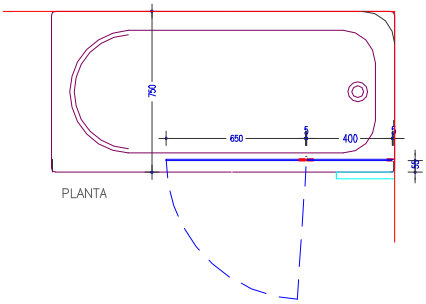

PLANTA